DE MONTAGEANLEITUNG KURBEL MTB

ALLGEMEIN

ANLEITUNGEN LESEN UND AUFBEWAHREN

Diese und weitere beiliegende Anleitungen enthalten wichtige Informationen zur Montage, Inbetriebnahme und Pflege des Produkts.

Lesen Sie alle beiligenden Anleitungen, vor allem die allgemeinen Sicherheitshinweise sorgfältig durch, bevor Sie das Produkt montieren oder verwenden. Werden die Hinweise in den beiliegenden Anleitungen nicht beachtet, kann dies zu schweren Verletzungen oder zu Schäden am Produkt selbst sowie an Ihrem Fahrzeug führen. Bewahren Sie die beiliegenden Anleitungen zur weiteren Nutzung griffbereit auf. Wenn Sie das Produkt bzw. das damit ausgestattete Fahrzeug an Dritte weitergeben, geben Sie in jedem Fall alle zugehörigen Anleitungen mit.

Wir von CUBE empfehlen Ihnen eindringlich, die Montage dieses Produkts von Ihrem Fachhändler durchführen zu lassen.

Die beiliegenden Anleitungen unterliegen der europäischen Gesetzgebung. Bei Lieferung des Produkts oder Fahrzeugs außerhalb Europas müssen ggf. vom Hersteller/Importeur ergänzende Anleitungen beigefügt werden.

ZEICHENERKLÄRUNG

Die folgenden Symbole und Signalwörter werden in den beiliegenden Anleitungen, auf dem Produkt oder der Verpackung verwendet.

⚠ WARNUNG!

Gefährdung mit mittlerem Risikograd, die den Tod oder eine schwere Verletzung zur Folge haben kann, wenn sie nicht vermieden wird.

⚠ VORSICHT!

Gefährdung mit moderatem Risikograd, die mittlere oder leichte Verletzungen zur Folge haben kann, wenn sie nicht vermieden wird.

HINWEIS!

Warnung vor möglichen Sachschäden.

- Nützliche Zusatzinformationen zur Montage oder zum Betrieb.
- Lesen und beachten Sie die beiliegenden Anleitungen.
- Verweis auf weitere Dokumentation - Siehe Anleitung (Dok. - Nummer)
- Drehmomementschlüssel verwenden. Das im Symbol angegebene Anzugmoment verwenden.
- Loch an markierter Position bohren. Im Symbol angegebenen Bohrerdurchmesser verwenden.
- Indikationsgeräusch beachten.
- Mit geeignetem Werkzeug trennen.

SICHERHEITSHINWEISE FÜR ZUBEHÖRTEILE

⚠ WARNUNG!

Unfall- und Verletzungsgefahr!

Lesen Sie alle Sicherheitshinweise und Anweisungen. Versäumnisse bei der Einhaltung der Sicherheitshinweise und Anweisungen können Unfälle, schwere Verletzungen und Beschädigungen verursachen.

Sicherheitshinweise zur Montage

» Prüfen Sie vor der Montage den Lieferumfang des Produkts auf Vollständigkeit.
» Prüfen Sie vor der Montage alle Komponenten des Produkts und des Fahrzeugs auf Beschädigungen, scharfe Kanten oder Grate.
» Wenn der Lieferumfang des Produkts unvollständig ist oder Sie Beschädigungen, scharfe Kanten oder Grate am Produkt, den Komponenten oder dem Fahrzeug feststellen, verwenden Sie dieses nicht.
» Lassen Sie das Produkt und das Fahrzeug von Ihrem Fachhändler prüfen.
» Verwenden Sie nur für das Produkt vorgesehene Teile und Zubehör. Komponenten anderer Hersteller können die optimale Funktion beeinflussen.
» Wenn Sie dieses Produkt mit Fahrzeugen anderer Hersteller kombinieren wollen, erkundigen Sie sich unbedingt nach deren Vorgaben und prüfen Sie Maßhaltigkeit und Kompatibilität nach den Vorgaben in den beiliegenden Anleitungen und der Bedienungsanleitung Ihres Fahrzeugs.
» Schraubverbindungen müssen fachgerecht mit einem Drehmomentschlüssel und mit korrekten Drehmomentwerten angezogen werden.
» Wenn Sie keine Erfahrung im Umgang mit einem Drehmomentschlüssel haben oder keinen geeigneten Drehmomentschlüssel besitzen, lassen Sie lose Schraubverbindungen von Ihrem Fachhändler prüfen.
» Beachten Sie spezielle Drehmomente bei Komponenten aus Aluminium oder kohlenstofffaserverstärkter Kunststoff / CFK. Lesen und beachten Sie dazu auch die Bedienungsanleitung Ihres Fahrzeugs.

Sicherheitshinweise zum Betrieb

Beachten Sie, dass Zubehör die Eigenschaften des Fahrzeugs stark beeinflussen kann.

» Wenn Sie sich nicht absolut sicher sind oder Fragen haben, wenden Sie sich an Ihren Fachhändler.
» Die beiliegenden Anleitungen können nicht jede Kombinationsmöglichkeit des Produkts mit allen Fahrzeugmodellen abdecken.

Sicherheitshinweise zur Wartung

Fehlfunktionen durch übermäßigen Verschleiß, Materialermüdung oder lose Schraubverbindungen vorbeugen:

» Prüfen Sie das Produkt und Ihr Fahrzeug regelmäßig.
» Verwenden Sie das Produkt und Ihr Fahrzeug nicht, wenn Sie übermäßigen Verschleiß oder lose Schraubverbindungen feststellen.
» Verwenden Sie das Fahrzeug nicht, wenn Sie Risse, Verformungen oder Farbveränderungen feststellen.
» Lassen Sie das Fahrzeug umgehend von Ihrem Fachhändler prüfen, wenn Sie übermäßigen Verschleiß, lose Schraubverbindungen, Verformungen, Risse oder Farbveränderungen feststellen.

REINIGUNG UND PFLEGE

HINWEIS!

Beschädigungsgefahr!

Unsachgemäßer Umgang mit Reinigungsmitteln kann zu Beschädigungen des Produkts führen.

» Verwenden Sie keine aggressiven Reinigungsmittel, Bürsten mit Metall- oder Nylonborsten sowie keine scharfen oder metallischen Reinigungsgegenstände wie Messer, harte Spachtel und/oder dergleichen. Diese können die Oberflächen und das Produkt beschädigen.

Reinigen Sie das Produkt regelmäßig mit Wasser (ggf. ein mildes Reinigungsmittel beifügen) und einem weichen Reinigungstuch.

LAGERUNG

Alle Teile müssen vor dem Aufbewahren vollkommen trocken sein.

» Bewahren Sie das Produkt stets an einem trockenen Ort auf.
» Schützen Sie das Produkt vor direkter Sonneneinstrahlung.

ENTSORGUNG

Entsorgen Sie die Verpackung Sortenrein. Geben Sie Pappe und Karton zum Altpapier, Folien und Kunststoffteile in die Wertstoffsammlung.

Entsorgen Sie das Produkt entsprechend den in Ihrem Land gültigen Gesetzen und Bestimmungen.

SACHMÄNGELHAFTUNG

Sollten Mängel auftreten, wenden Sie sich an Ihren Fachhändler, bei dem Sie das Produkt erworben haben.

Um die Bearbeitung ihrer Reklamation reibungslos zu gestalten, ist es notwendig, dass Sie den Kaufbeleg und die Inspektionsnachweise vorlegen.

Bewahren Sie diese deshalb sorgfältig auf.

Für eine lange Lebensdauer und Haltbarkeit Ihres Produkts bzw. Ihres Fahrzeugs darf dieses nur gemäß seinem bestimmungsgemäßen Einsatzzweck verwedet werden. Beachten Sie dazu unbedingt die Angaben in der Bedienungsanleitung Ihres Fahrzeugs.

Des weiteren müssen die Montagevorschriften (vor allem Drehmomente bei Schrauben) und die vorgeschriebenen Wartungsintervalle eingehalten werden.

SONSTIGE ANGABEN

Bitte besuchen Sie uns gelegentlich auf unserer Website unter www.CUBE.eu. Dort finden Sie unter anderem Neuigkeiten, Hinweise und die aktuellsten Versionen unserer Bedienungsanleitungen sowie die Adressen unserer Fachhändler.

Pending System GmbH & Co. KG
Ludwig-Hüttner-Str. 5-7
D-95679 Waldershof

+49 (0)9231 97 007 80
www.cube.eu

EN MANUAL CRANK MTB

GENERAL

READ AND KEEP THE MANUAL

This and other accompanying instructions contain important information on the assembly, initial operation, and maintenance of the product.

Read all enclosed instructions carefully before assembling or using the product, especially the general safety instructions. Non-observance of this manual may result in serious injury or damage to the product itself and your vehicle. Keep the enclosed instructions close to hand for further use. If you pass on the product or the vehicle equipped with the product to a third party, always include all accompanying instructions.

We at CUBE strongly recommend that you have this product assembled by your dealer.

The enclosed instructions are subject to European legislation. If the product or vehicle is delivered outside Europe, the manufacturer/importer may have to provide additional instructions.

EXPLANATION OF SYMBOLS

The following symbols and signal words are used in the enclosed instructions, on the product or on the packaging.

⚠ WARNING!

A medium risk of hazard which may result in death or serious injury if not avoided.

⚠ CAUTION!

A low risk of hazard which may result in moderate or minor injury if not avoided.

NOTICE!

Warning of possible damage to property.

- Useful additional information for assembly or operation.
- Read and observe the enclosed instructions.
- Reference to further documentation - See instructions (Doc. - Number)
- Use a torque wrench. Use the torque values indicated in the symbol.
- Drill a hole at the marked position. Use the drill diameter indicated in the symbol.
- Observe indication sound.
- Trim with suitable tool.

SAFETY INSTRUCTIONS FOR ACCESSORIES

⚠ WARNING!

Risk of accident and injury!

Read all safety notes and instructions. Failure to observe the safety instructions and instructions can cause accidents, serious injury and damage.

Safety instructions for assembly

» Before assembly, check the scope of delivery of the product for completeness.
» Before assembly, check all components of the product and the vehicle for damage, sharp edges or burrs.
» If the scope of delivery for the product is not complete or if you notice any damage, sharp edges or burrs on the product, components or vehicle, do not use it.
» Have the product and the vehicle checked by your dealer.
» Use only parts and accessories intended for the product. Components from other manufacturers may affect optimal function.
» If you intend to combine this product with vehicles of other manufacturers, be sure to check their specifications and check dimensional accuracy and compatibility according to the instructions in the enclosed manuals and the owner's manual of your vehicle.
» Screw connections must be tightened correctly with a torque wrench and with correct torque values.
» If you are not experienced in using a torque wrench or do not have a suitable torque wrench, have loose screw connections checked by your dealer.
» Note special torques for components made of aluminum or carbon fiber reinforced polymer. Please also read and follow the operating instructions of your vehicle.

Safety Instructions for Operation

Please note that accessories can have a significant influence on the characteristics of the vehicle.

» If you are not absolutely sure or if you have questions, please contact your dealer.
» The enclosed instructions cannot cover every possible combination of the product with all vehicle models.

Safety instructions for maintenance

Prevent malfunctions due to excessive wear, material fatigue or loose screw connections:

» Check the product and your vehicle regularly.
» Do not use the product and your vehicle if you notice excessive wear or loose screw connections.
» Do not use the vehicle if you notice cracks, deformation or color changes.
» Have the vehicle inspected immediately by your dealer if you notice excessive wear, loose screw connections, deformation, cracks or color changes.

CLEANING AND CARE

NOTICE!

Risk of damage!

Improper handling of cleaning agents can cause damage to the product.

» Do not use aggressive cleaning agents, brushes with metal or nylon bristles or sharp or metallic cleaning objects such as knives, hard spatulas and the like. These can damage the surfaces and the product.

Clean the product regularly with water (add a mild detergent if necessary) and a soft cloth.

STORAGE

All parts must be completely dry before storage.

» Always store the product in a dry place.
» Protect the product from direct sunlight.

DISPOSAL

Dispose of the packaging according to its type. Add cardboard and cartons to your waste paper collection, and films and plastic parts to your recyclables collection.

Dispose of the product in accordance with the laws and regulations valid in your country.

LIABILITY FOR MATERIAL DEFECTS

If there are any defects, please contact the dealer from whom you purchased the product.

In order to ensure that your complaint is processed smoothly, it is necessary for you to present proof of purchase and proof of inspection.

Please keep them in a safe place.

To ensure a long service life and durability of your product or your vehicle, you may only use it in accordance with its intended purpose. It is essential that you observe the information in the operating instructions of your vehicle.

Furthermore, the installation instructions (especially torques for screws) and the prescribed maintenance intervals must be observed.

OTHER INFORMATION

Please visit us occasionally on our website at www.CUBE.eu. There you will find news, information and the latest versions of our manuals as well as the addresses of our specialist dealers.

Pending System GmbH & Co. KG
Ludwig-Hüttner-Str. 5-7
D-95679 Waldershof

+49 (0)9231 97 007 80
www.cube.eu

FR INSTRUCTIONS DE MONTAGE MANIVELLE MTB

GÉNÉRALITES

LISEZ ET CONSERVEZ LES INSTRUCTIONS

Ce manuel et les autres instructions qui l'accompagnent contiennent des informations importantes sur l'installation, la mise en service et l'entretien du produit.

Lisez attentivement toutes les instructions d'accompagnement, en particulier les consignes générales de sécurité, avant d'installer ou d'utiliser le produit. Le non-respect des instructions figurant dans les manuels ci-joints peut entraîner des blessures graves ou des dommages au produit lui-même et à votre véhicule. Gardez les instructions ci-jointes à portée de main pour toute utilisation ultérieure. Si vous transmettez le produit ou le véhicule qui en est équipé à un tiers, veuillez toujours inclure toutes les instructions correspondantes.

L'équipe CUBE vous recommande vivement de faire installer ce produit par votre revendeur.

Les instructions ci-jointes sont soumises à la législation européenne. Si le produit ou le véhicule est livré en dehors de l'Europe, le fabricant/importateur peut devoir fournir des instructions supplémentaires.

EXPLICATION DES SYMBOLES

Les symboles et les avertissements suivants sont utilisés dans les instructions ci-jointes, sur le produit ou sur l'emballage.

⚠ AVERTISSEMENT!

Danger présentant un degré de risque moyen, qui peut entraîner la mort ou des blessures graves s'il n'est pas évité.

⚠ PRUDENCE!

Danger présentant un degré de risque modéré, qui peut entraîner des blessures moyennes ou légères s'il n'est pas évité.

ATTENTION!

Avertissement de dommages éventuels aux biens.

- Informations complémentaires utiles pour l'installation ou le fonctionnement.
- Lisez et suivez les instructions ci-jointes.
- Référence à une documentation complémentaire - voir manuel (numéro doc.)
- Utilisez une clé dynamométrique. Utilisez le couple de serrage indiqué dans le symbole.
- Percez un trou à l'endroit indiqué. Utilisez le diamètre du foret indiqué dans le symbole.
- Observez le bruit d'indication.
- Déconnectez-vous avec des outils appropriés.

CONSIGNES DE SECURITE POUR LES ACCESSOIRES

⚠ AVERTISSEMENT!

Risque d'accidents et de blessures!

Lisez toutes les instructions et consignes de sécurité. Le non-respect des consignes et des instructions de sécurité peut provoquer des accidents, des blessures graves et des dommages.

Consignes de sécurité pour l'installation

» Avant l'installation, vérifiez que le produit est livré dans son intégralité.
» Avant l'installation, vérifiez que tous les composants du produit et du véhicule ne sont pas endommagés, ne présentent pas d'arêtes vives ou de bavures.
» Si le produit est incomplet ou si vous remarquez des dommages, des arêtes vives ou des bavures sur le produit, les composants ou le véhicule, ne l'utilisez pas.
» Faites vérifier le produit et le véhicule par votre concessionnaire.
» N'utilisez que les pièces et accessoires destinés au produit. Les composants d'autres fabricants peuvent influencer la fonctionnement.
» Si vous souhaitez combiner ce produit avec des véhicules d'autres constructeurs, assurez-vous de vous renseigner sur leurs spécifications et de vérifier l'exactitude des dimensions et la compatibilité conformément aux spécifications figurant dans les instructions ci-jointes et dans le manuel d'utilisation de votre véhicule.
» Les raccords à vis doivent être serrés correctement avec une clé dynamométrique et avec des valeurs de couple correctes.
» Si vous n'avez pas d'expérience dans l'utilisation d'une clé dynamométrique ou si vous ne disposez pas d'une clé dynamométrique appropriée, faites vérifier les raccords à vis desserrés par votre revendeur spécialisé.
» Veuillez respecter les couples spéciaux pour les composants en aluminium ou en plastique renforcé de fibres de carbone / CFRP. Veuillez également lire et suivre les instructions d'utilisation de votre véhicule.

Consignes de sécurité pour l'exploitatioVeuillez noter que les accessoires peuvent avoir une forte influence sur les caractéristiques du véhicule.

» Si vous avez des doutes ou des questions, veuillez contacter votre revendeur.
» Les instructions ci-jointes ne peuvent pas couvrir toutes les combinaisons possibles du produit avec tous les modèles de véhicules.

Consignes de sécurité pour l'entretien

Prévenir les dysfonctionnements dus à une usure excessive, à la fatigue des matériaux ou à des vissages lâches :

» Vérifiez régulièrement le produit et votre véhicule.
» N'utilisez pas le produit et votre véhicule si vous remarquez une usure excessive ou des raccords à vis desserrés.
» N'utilisez pas le véhicule si vous remarquez des fissures, des déformations ou des changements de couleur.
» Faites immédiatement vérifier le véhicule par votre concessionnaire si vous remarquez une usure excessive, des vis lâches, des déformations, des fissures ou des changements de couleur.

NETTOYAGE ET ENTRETIEN

ATTENTION!

Risque de dommages!

Une mauvaise utilisation des produits de nettoyage peut endommager le produit.

» N'utilisez pas de produits de nettoyage agressifs, de brosses à poils métalliques ou en nylon, ni d'objets de nettoyage tranchants ou métalliques tels que des couteaux, des spatules dures ou autres. Ceux-ci peuvent endommager les surfaces et le produit.

Nettoyez régulièrement le produit avec de l'eau (ajoutez un détergent doux si nécessaire) et un chiffon de nettoyage doux.

STOCKAGE

AToutes les pièces doivent être complètement sèches avant d'être stockées.

» Conservez toujours le produit dans un endroit sec.
» Protégez le produit de la lumière directe du soleil.

ÉLIMINATION

Éliminez les emballages en fonction de leur type. Mettez le carton et le papier avec les déchets en papier, les feuilles et les pièces en plastique à la collecte des matières recyclables.

Éliminez le produit conformément aux lois et règlements applicables dans votre pays.

GARANTIE POUR VICES MATÉRIELS

SEn cas de défaut, contactez le revendeur chez qui vous avez acheté le produit.

Afin de faciliter le traitement de votre réclamation, il est nécessaire que vous présentiez la preuve d'achat et la preuve d'inspection.

Conservez-les donc précieusement.

Pour assurer une longue durée de vie et la durabilité de votre produit ou de votre véhicule, il doit être utilisé exclusivement de manière conforme. Il est essentiel que vous suiviez les instructions figurant dans le manuel d'utilisation de votre véhicule.

En outre, les instructions de montage (en particulier les couples de serrage des vis) et les intervalles de maintenance prescrits doivent être respectés.

AUTRES INFORMATIONS

Veuillez nous rendre visite de temps en temps sur notre site web à l'adresse www.CUBE.eu. Vous y trouverez, entre autres, des informations, des conseils et les dernières versions de notre mode d'emploi ainsi que les adresses de nos revendeurs spécialisés.

Pending System GmbH & Co. KG
Ludwig-Hüttner-Str. 5-7
D-95679 Waldershof

+49 (0)9231 97 007 80
www.cube.eu

IT ISTRUZIONI DI MONTAGGIO PEDIVELLA MTB

GENERALE

LEGGERE E CONSERVARE LE ISTRUZIONI

Questa e altre istruzioni allegate contengono importanti informazioni sul montaggio, la messa in servizio e la manutenzione del prodotto.

Leggere attentamente tutte le istruzioni allegate, in particolare le istruzioni generali di sicurezza, prima di montare o utilizzare il prodotto. La mancata osservanza delle indicazioni contenute nelle istruzioni allegate può causare gravi lesioni o danni al prodotto stesso e al veicolo. Tenere a portata di mano le istruzioni allegate per un successivo utilizzo. Se si cede il prodotto o il veicolo che ne è dotato a terzi, si prega di includere sempre tutte le relative istruzioni.

Noi di CUBE consigliamo vivamente di far montare questo prodotto dal proprio rivenditore.

Le istruzioni allegate sono soggette alla legislazione europea. Se il prodotto o il veicolo viene consegnato al di fuori dell'Europa, il produttore/importatore potrebbe dover fornire ulteriori istruzioni.

SPIEGAZIONE DEI SIMBOLI

Nelle istruzioni sono utilizzati i seguenti simboli e parole di segnalazione sul prodotto o sulla confezione.

⚠ AVVERTENZA!

Pericolo che comporta un grado di rischio medio, che può causare la morte o gravi lesioni se non viene evitato.

⚠ ATTENZIONE!

Pericolo che comporta un grado di rischio moderato, che può causare lesioni di media o lieve entità se non viene evitato.

AVVISO!

Avviso di possibili danni alle cose.

- Informazioni supplementari utili per il montaggio o l'uso.
- Leggere e seguire le istruzioni allegate.
- Riferimento a ulteriore documentazione - Vedi istruzioni (doc. - numero)
- Utilizzare una chiave dinamometrica. Utilizzare la coppia di serraggio indicata nel simbolo.
- Praticare il foro nella posizione indicata. Utilizzare il diametro della punta indicato nel simbolo.
- Tenere conto delle indicazioni acustiche.
- Staccare con strumenti adeguati.

ISTRUZIONI DI SICUREZZA PER GLI ACCESSORI

⚠ AVVERTENZA!

Rischio di incidenti e lesioni!

Leggere tutte le indicazioni di sicurezza e le istruzioni. La mancata osservanza delle indicazioni di sicurezza e delle istruzioni può causare incidenti, lesioni gravi e danni.

Istruzioni di sicurezza per il montaggio

» Prima del montaggio, verificare che la fornitura sia completa di tutte le parti.
» Prima del montaggio, controllare che tutti i componenti del prodotto e del veicolo non presentino danni, spigoli vivi o bave.
» Se il prodotto è incompleto o se si notano danni, spigoli vivi o bave sul prodotto, sui componenti o sul veicolo, non utilizzarlo.
» Fare controllare il prodotto e il veicolo dal proprio rivenditore.
» Utilizzare solo parti e accessori destinati al prodotto. I componenti di altri produttori possono pregiudicare il funzionamento ottimale.
» Se si desidera combinare questo prodotto con veicoli di altri produttori, informarsi sulle loro specifiche e verificare la precisione dimensionale e la compatibilità secondo le specifiche contenute nelle istruzioni allegate e nel manuale d'uso del veicolo.
» I raccordi a vite devono essere serrati correttamente con una chiave dinamometrica e con valori di coppia corretti.
» Se non si è esperti nell'uso di una chiave dinamometrica o non si dispone di una chiave dinamometrica adatta, fare controllare i collegamenti a vite allentati dal proprio rivenditore.
» Applicare coppie speciali per i componenti in alluminio o in plastica rinforzata con fibre di carbonio / CFRP. Leggere e seguire anche le istruzioni per l'uso del veicolo.

Istruzioni di sicurezza per l'uso

Si prega di notare che gli accessori possono avere una forte influenza sulle caratteristiche del veicolo.

» Se non si è assolutamente sicuri o in caso di domande, contattare il proprio rivenditore.
» Le istruzioni allegate non possono coprire ogni possibile combinazione del prodotto con veicoli di ogni tipo.

Istruzioni di sicurezza per la manutenzione

Prevenire i malfunzionamenti dovuti ad un'eccessiva usura, alla fatica del materiale o a raccordi a vite allentati:

» Controllate regolarmente il prodotto e il proprio veicolo.
» Non utilizzare il prodotto e il veicolo se si nota un'eccessiva usura o raccordi a vite allentati.
» Non utilizzare il veicolo se si notano crepe, deformazioni o cambiamenti di colore.
» Fare controllare immediatamente il veicolo dal proprio rivenditore se si nota un'usura eccessiva, raccordi a vite allentati, deformazioni, crepe o cambiamenti di colore.

PULIZIA E MANUTENZIONE

AVVISO!

Rischio di danni!

Un uso improprio dei detergenti può causare danni al prodotto.

» Non utilizzare detergenti aggressivi, spazzole con setole di metallo o nylon o oggetti affilati o metallici per la pulizia come coltelli, spatole dure e/o simili. Questi possono danneggiare le superfici e il prodotto.

Pulire regolarmente il prodotto con acqua (aggiungere un detergente delicato se necessario) e un panno pulente morbido.

STOCCAGGIO

Tutte le parti devono essere completamente asciutte prima dello stoccaggio.

» Conservare sempre il prodotto in un luogo asciutto.
» Proteggere il prodotto dalla luce solare diretta.

SMALTIMENTO

Smaltire l'imballaggio in base alla tipologia. Conferire cartone e cartoncino alla raccolta della carta, fogli e parti in plastica alla raccolta dei materiali riciclabili.

Smaltire il prodotto in conformità con le leggi e i regolamenti applicabili nel proprio Paese.

RESPONSABILITÀ PER DIFETTI DI MATERIALE

In caso di difetti, contattare il rivenditore presso il quale è stato acquistato il prodotto.

Al fine di rendere agevole l'elaborazione del reclamo, è necessario presentare la prova d'acquisto e la prova d'ispezione.

Si raccomanda pertanto di conservarle con cura.

Per garantire una lunga vita utile e una lunga durata del prodotto o del veicolo, esso deve essere utilizzato solo conformemente alla sua destinazione d'uso. È indispensabile seguire le istruzioni contenute nelle istruzioni per l'uso del veicolo.

Inoltre devono essere rispettate le istruzioni di montaggio (in particolare le coppie di serraggio per le viti) e gli intervalli di manutenzione prescritti.

ALTRE INFORMAZIONI

Vi preghiamo di visitarci occasionalmente sul nostro sito web all'indirizzo www.CUBE.eu. Qui, tra le altre cose, troverete notizie, note e le ultime versioni delle nostre istruzioni per l'uso, nonché gli indirizzi dei nostri rivenditori.

Pending System GmbH & Co. KG
Ludwig-Hüttner-Str. 5-7
D-95679 Waldershof

+49 (0)9231 97 007 80
www.cube.eu

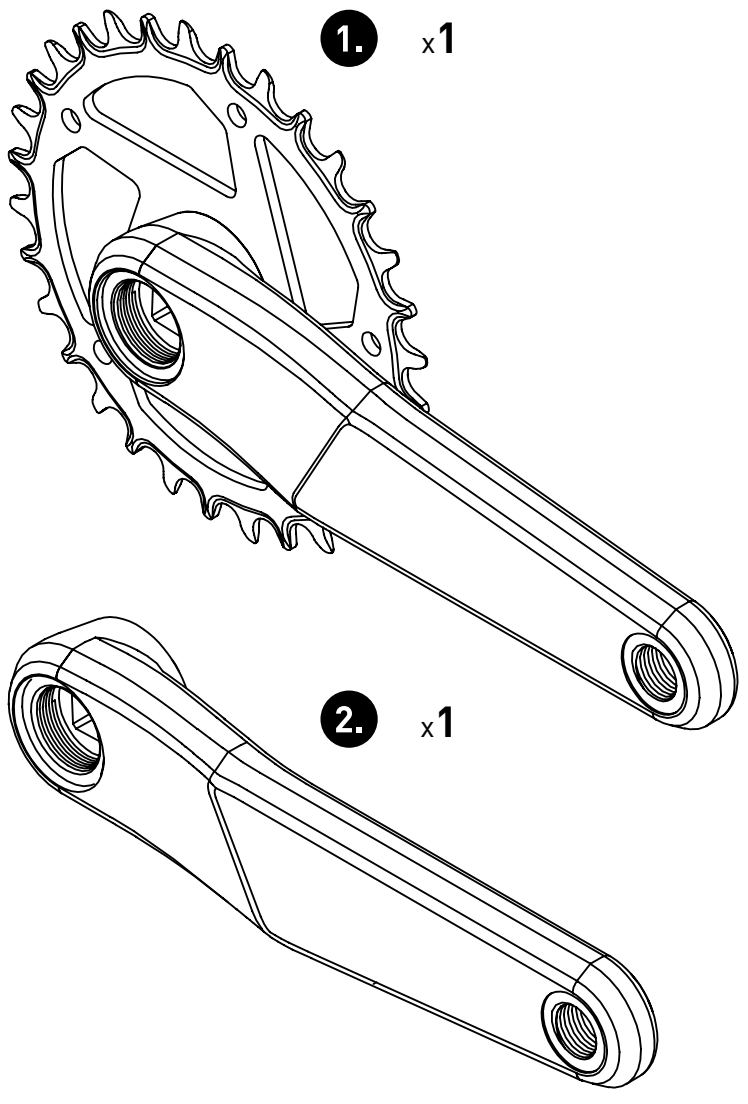

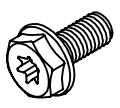
3. x2

4. x2

5. x2

PENDING SYSTEM GMBH & CO. KG
Ludwig-Hüttner-Str. 5-7 | D-95679 Waldershof

NL MONTAGEHANDLEIDING CRANK MTB

ALGEMEEN

LEES EN BEWAAR DE INSTRUCTIES

Deze en andere begeleidende instructies bevatten belangrijke informatie over de installatie, de ingebruikname en het onderhoud van het product.

Lees alle bijbehorende instructies, met name de algemene veiligheidsinstructies, zorgvuldig door voordat u het product installeert of gebruikt. Het niet in acht nemen van de instructies in de bijgevoegde handleiding kan leiden tot ernstig letsel of schade aan het product zelf en aan uw voertuig. Houd de bijgevoegde instructies bij de hand voor verder gebruik. Als u het product of het ermee uitgeruste voertuig aan een derde partij doorgeeft, verzoeken wij u altijd alle bijbehorende instructies op te nemen.

Wij bij CUBE raden u ten zeerste aan dit product te laten installeren door uw dealer.

De bijgevoegde instructies zijn onderworpen conform de Europese wetgeving. Als het product of voertuig buiten Europa wordt geleverd, kan het zijn dat de fabrikant/importeur aanvullende instructies moet geven.

VERKLARING VAN DE SYMBOLEN

De volgende symbolen en signaalwoorden worden gebruikt in de bijgevoegde instructies, op het product of op de verpakking.

⚠ WAARSCHUWING!

Gevaar met een gemiddeld risico, dat de dood of ernstig letsel tot gevolg kan hebben als het niet wordt vermeden.

⚠ PAS OP!

Gevaar met een gematigd risico, dat kan leiden tot middelmatige of lichte verwondingen als het niet wordt vermeden.

LET OP!

Waarschuwing voor mogelijke schade aan eigendommen.

Nuttige aanvullende informatie voor de installatie of het gebruik.

Lees en volg de bijgevoegde instructies.

Verwijzing naar verdere documentatie - Zie instructies (Doc. - nummer)

Gebruik een momentsleutel. Gebruik het in het symbool aangegeven aanhaalmoment.

Boor een gat op de gemarkeerde positie. Gebruik de in het symbool aangegeven boordiameter.

Let op het indicatief geluid.

Maak de verbinding met geschikt gereedschap los.

VEILIGHEIDSINSTRUCTIES VOOR ACCESSOIRES

⚠ WAARSCHUWING!

Risico op ongevallen en verwonden!

Lees alle veiligheidsinstructies en instructies. Het niet opvolgen van de veiligheidsinstructies en aanwijzingen kan leiden tot ongelukken, ernstig letsel en schade.

Veiligheidsinstructies voor de installatie.

» Controleer voor de installatie de leveringsomvang van het product op volledigheid.
» Controleer voor de installatie alle onderdelen van het product en het voertuig op beschadigingen, scherpe randen of bramen.
» Als het product onvolledig is of als u schade, scherpe randen of bramen op het product, de onderdelen of het voertuig opmerkt, gebruik het dan niet.
» Laat het product en het voertuig door uw dealer controleren.
» Gebruik alleen onderdelen en accessoires die voor het product bedoeld zijn. Componenten van andere fabrikanten kunnen de optimale werking beïnvloeden.
» Als u dit product wilt combineren met voertuigen van andere fabrikanten, informeer dan naar hun specificaties en controleer op de maatnauwkeurigheid en compatibiliteit volgens de specificaties in de bijgevoegde handleiding en de gebruiksaanwijzing van uw voertuig.
» Schroefverbindingen moeten goed worden aangedraaid met een momentsleutel en met het juiste aanhaalmoment.
» Als u geen ervaring hebt met het gebruik van een momentsleutel of als u geen geschikte momentsleutel hebt, laat dan de losse schroefverbindingen controleren door uw vakhandelaar.
» Let op de speciale aanhaalmomenten voor componenten van aluminium of koolstofvezelversterkte kunststof / CFK. Lees ook de gebruiksaanwijzing van uw voertuig en volg deze op.

Veiligheidsinstructies voor de bediening

Houd er rekening mee dat accessoires een sterke invloed kunnen hebben op de eigenschappen van het voertuig.

» Als u niet helemaal zeker bent of als u vragen heeft, neem dan contact op met uw dealer.
» De bijgevoegde handleiding kan niet elke mogelijke combinatie van het product met alle voertuigmodellen omvatten.

Veiligheidsinstructies voor onderhoud

Voorkom storingen door overmatige slijtage, materiaalmoeheid of losse schroefverbindingen:

» Controleer het product en uw voertuig regelmatig.
» Gebruik het product en uw voertuig niet als u overmatige slijtage of losse schroefverbindingen opmerkt.
» Gebruik het voertuig niet als u scheuren, vervormingen of kleurveranderingen opmerkt.
» Laat het voertuig onmiddellijk door uw dealer controleren als u overmatige slijtage, losse schroefverbindingen, vervorming, scheuren of kleurveranderingen opmerkt.

REINIGING EN VERZORGING

LET OP!

Risico op schade!

Onjuiste behandeling met reinigingsmiddelen kan schade aan het product veroorzaken.

» Gebruik geen agressieve reinigingsmiddelen, borstels met metalen of nylonharen of scherpe of metalen reinigingsvoorwerpen zoals messen, harde spatels en/of dergelijke. Deze kunnen de oppervlakken en het product beschadigen.

Maak het product regelmatig schoon met water (voeg eventueel een mild reinigingsmiddel toe) en een zachte reinigingsdoek.

OPSLAG

Alle onderdelen moeten volledig droog zijn voordat ze worden opgeslagen.

» Bewaar het product altijd op een droge plaats.
» Bescherm het product tegen direct zonlicht.

VERWIJDERING

Gooi de verpakking weg voor recycling. Voeg karton en papier toe aan het oud papier, breng de folies en de plastic onderdelen naar de recycling.

Gooi het product weg in overeenstemming met de in uw land geldende wet- en regelgeving.

AANSPRAKELIJKHEID VOOR MATERIËLE GEBREKEN

Als er defecten optreden, neem dan contact op met de dealer bij wie u het product hebt gekocht.

Om de afhandeling van uw klacht soepel te laten verlopen, is het noodzakelijk dat u het aankoopbewijs en het keuringsbewijs overlegt.

Bewaar deze daarom zorgvuldig.

Om een lange levensduur en duurzaamheid van uw product of uw voertuig te garanderen, mag het alleen worden gebruikt in overeenstemming met het beoogde doel. Het is essentieel dat u de instructies in de gebruiksaanwijzing van uw voertuig volgt.

Bovendien moeten de montagevoorschriften (vooral de aanhaalmomenten van de schroeven) en de voorgeschreven onderhoudsintervallen in acht worden genomen.

OVERIGE INFORMATIE

Kijk ook op onze website www.CUBE.eu. Daar vindt u onder andere nieuws, aanwijzingen en de nieuwste versies van onze bedieningshandleiding en de adressen van onze vakhandelaren.

Pending System GmbH & Co. KG
Ludwig-Hüttner-Str. 5-7
D-95679 Waldershof

+49 (0)9231 97 007 80
www.cube.eu

ES INSTRUCCIONES DE MONTAJE BIELA MTB

INFORMACIÓN GENERAL

LEA Y GUARDE LAS INSTRUCCIONES

Tanto estas como las demás instrucciones adjuntas contienen información importante sobre el montaje, la puesta en marcha y el cuidado del producto.

Antes de montar o utilizar el producto, lea detenidamente todas las instrucciones adjuntas, especialmente las indicaciones generales de seguridad. El incumplimiento de las indicaciones de las instrucciones adjuntas puede provocar lesiones graves o daños en el propio producto y en el vehículo. Conserve las instrucciones adjuntas a mano para su uso posterior. Si entrega el producto o el vehículo equipado con él a terceros, incluya siempre todas las instrucciones correspondientes.

CUBE le recomienda encarecidamente que encargue el montaje de este producto a su distribuidor.

Las instrucciones adjuntas están sujetas a la legislación europea. Si el producto o el vehículo se entrega fuera de Europa, es posible que el fabricante o el importador deban incluir instrucciones adicionales.

EXPLICACIÓN DE LOS SÍMBOLOS

Los siguientes símbolos y palabras de advertencia se emplean en las instrucciones adjuntas, el producto o el embalaje.

⚠ ¡ADVERTENCIA!

Peligro de riesgo medio que puede provocar la muerte o lesiones graves si no se evita.

⚠ ¡PRECAUCIÓN!

Peligro de riesgo moderado que puede provocar lesiones medias o leves si no se evita.

¡AVISO!

Advertencia de posibles daños materiales.

Información adicional útil para el montaje o funcionamiento.

Lea y siga las instrucciones adjuntas.

Referencia a documentación adicional: ver instrucciones (n.º doc.)

Use una llave dinamométrica. Utilice el par de apriete indicado en el símbolo.

Perfore el agujero en la posición marcada. Utilice el diámetro de broca indicado en el símbolo.

Observe el ruido de indicación.

Utilice una herramienta adecuada para separar.

INDICACIONES DE SEGURIDAD PARA LOS ACCESORIOS

⚠ ¡ADVERTENCIA!

Riesgo de accidentes y lesiones.

Lea todas las indicaciones de seguridad y las instrucciones. El incumplimiento de las indicaciones de seguridad e instrucciones puede provocar accidentes, lesiones graves y daños.

Indicaciones de seguridad para el montaje

» Antes de montar el producto, compruebe si el volumen de suministro está completo.
» Antes del montaje, compruebe si algún componente del producto y del vehículo presenta daños, bordes afilados o rebabas.
» No utilice el producto si el volumen de suministro está incompleto o detecta daños, bordes afilados o rebabas en el producto, los componentes o el vehículo.
» Encargue al distribuidor que compruebe el producto y el vehículo.
» Utilice solamente piezas y accesorios previstos para el producto. Los componentes de otros fabricantes pueden afectar al funcionamiento óptimo.
» Si desea combinar este producto con vehículos de otros fabricantes, asegúrese de informarse sobre sus especificaciones y comprobar la tolerancia dimensional y la compatibilidad según las especificaciones de las instrucciones adjuntas y el manual de instrucciones del vehículo.
» Las conexiones roscadas deben apretarse correctamente con una llave dinamométrica y con los pares de apriete correctos.
» Si no tiene experiencia con el uso de una llave dinamométrica o no dispone de una llave dinamométrica adecuada, encargue a su distribuidor que compruebe las conexiones roscadas sueltas.
» Tenga en cuenta los pares de apriete especiales para componentes de aluminio o plástico reforzado con fibra de carbono/CFRP. Lea y tenga en cuenta también el manual de instrucciones del vehículo.

Indicaciones de seguridad para el funcionamiento

Tenga en cuenta que los accesorios pueden afectar en gran medida a las características del vehículo.

» Si no está totalmente seguro o tiene alguna pregunta, póngase en contacto con su distribuidor.
» Es posible que las instrucciones adjuntas no cubran todas las combinaciones posibles del producto con todos los modelos de vehículos.

Indicaciones de seguridad para el mantenimiento

Para prevenir fallos de funcionamiento provocados por el desgaste excesivo, la fatiga del material o conexiones roscadas sueltas:

» Compruebe el producto y el vehículo con regularidad.
» No utilice el producto ni el vehículo si detecta desgaste excesivo o conexiones roscadas sueltas.
» No utilice el vehículo si nota grietas, deformaciones o cambios de color.
» Encargue de inmediato al distribuidor que compruebe el vehículo si detecta desgaste excesivo, conexiones roscadas sueltas, deformaciones, grietas o cambios de color.

LIMPIEZA Y CUIDADOS

¡AVISO!

Riesgo de daños.

El manejo inadecuado de los productos de limpieza puede provocar daños en el producto.

» No utilice productos de limpieza agresivos, cepillos con cerdas de metal o nailon ni instrumentos de limpieza afilados o metálicos, como cuchillas, espátulas duras o similares. De lo contrario, puede dañar las superficies y el producto.

Limpie el producto de forma regular con agua (si es necesario, añada un producto de limpieza suave) y un paño de limpieza suave.

ALMACENAMIENTO

Todas las piezas deben estar completamente secas antes de guardarse.

» Conserve siempre el producto en un lugar seco.
» Proteja el producto de la luz solar directa.

ELIMINACIÓN

Deseche el embalaje según corresponda. El cartón y la cartulina deben desecharse junto con los residuos de papel, mientras que las láminas y las piezas de plástico se añaden a la recolección de materiales reciclables.

Deseche del producto de acuerdo con las leyes y reglamentos vigentes en su país.

GARANTÍA POR DEFECTOS DE FABRICACIÓN

Si detecta defectos, póngase en contacto con el distribuidor al que compró el producto.

Para que la reclamación se tramite sin problema, es necesario que presente el justificante de compra y la prueba de inspección.

Por tanto, le recomendamos que los guarde cuidadosamente.

Para garantizar que el producto y el vehículo presenten una vida útil y durabilidad prolongadas, deben utilizarse únicamente conforme a la finalidad de uso prevista. Para ello, es obligatorio tener en cuenta la información del manual de instrucciones del vehículo.

Además, deben respetarse las instrucciones de montaje (especialmente los pares de apriete de los tornillos) y los intervalos de mantenimiento prescritos.

INFORMACIÓN ADICIONAL

Visite de vez en cuando nuestra página web a través de www.CUBE.eu. Aquí encontrará, entre otras cosas, noticias, avisos y las últimas versiones de nuestros manuales de instrucciones, así como las direcciones de nuestros distribuidores.

Pending System GmbH & Co. KG
Ludwig-Hüttner-Str. 5-7
D-95679 Waldershof

+49 (0)9231 97 007 80
www.cube.eu

Falls vor der Montage dieses Produktes bereits eine Kurbel montiert ist, sollte diese sachgerecht unter Einhaltung der jeweiligen Montageanleitung abmontiert werden!

If a crank is already installed before installing the product, this should be properly removed in accordance with the respective instruction manual!

Se prima del montaggio di questo prodotto è già montata una pedivella, occorre smontarla correttamente rispettando il relativo manuale d´uso!

Si une manivelle est déjà installée avant le montage de ce produit, il convient de la démonter dans les règles de l´art en respectant la notice de montage correspondante !

Als er voor de montage van dit product al een crank is gemonteerd, moet deze volgens de desbetreffende montage-instructies op de juiste wijze worden gedemonteerd!

En caso de que antes del montaje de este producto ya haya montada una biela, esta debería desmontarse de manera adecuada conforme a las instrucciones de montaje correspondientes.

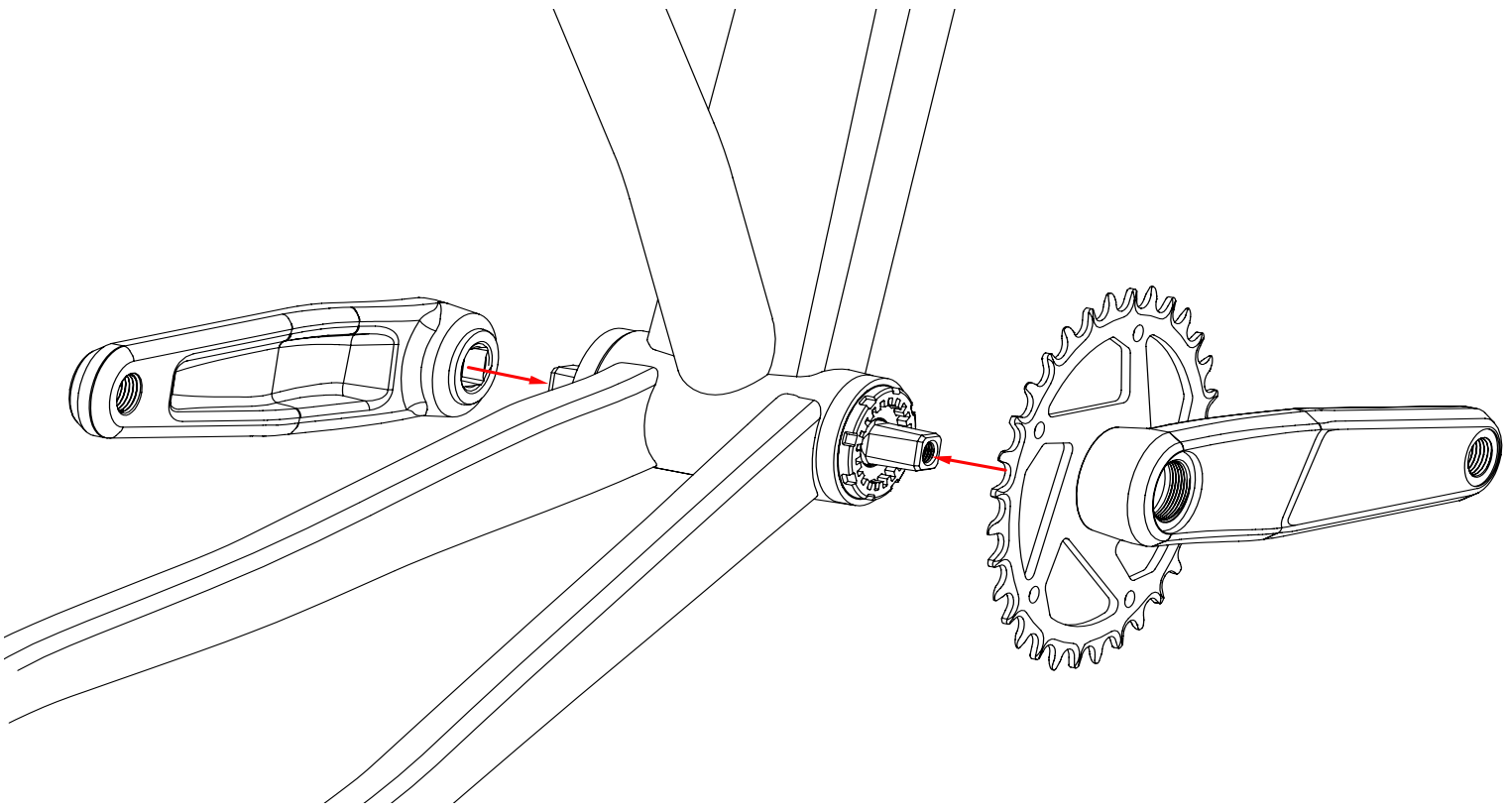

Setzen Sie die Unterlegscheibe zuerst auf das Pedalloch, bevor Sie das Pedal anmontieren.

Place the washer on the pedal hole before mounting the pedal.

Placez la rondelle sur le trou de la pédale avant de monter la pédale.

Prima di montare il pedale collocare la rondella sul foro del pedale.

Plaats de sluitring eerst op het pedaalgat voordat u het pedaal monteert.
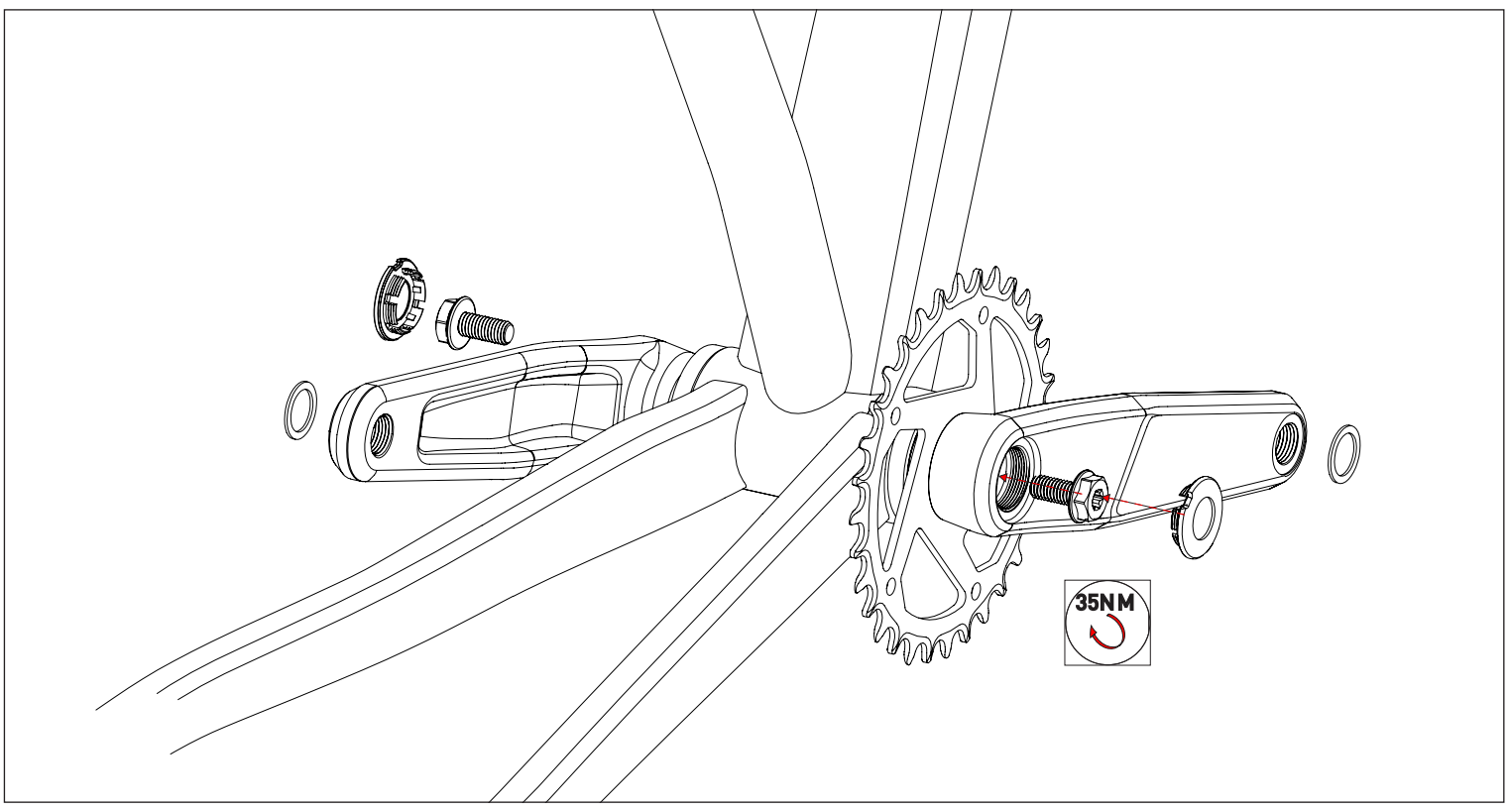
Antes de montar el pedal, coloque primero la arandela en el orificio del pedal.